管理番号	車名	年式	型式・車体番号	架装形状	業販仕切税別価格(税別)
4532	いすゞ	H27/12	TKG-FRR90S1-7086228	ダンプ	

	車検有効期限		走行距離(km)	積載量	荷台寸法（内寸）			会社　（　広島　県）
○ 自家用 営業用 レンタカー 不明			112,000	3,500 kg	L 3,400	W 2,000	H 350	有限会社東部車輌
	切れ	抹消	タコグラフ年月					

エンジン状態　A　B　C　D　E	A C　良　不良　無	ブレーキ　A	190　馬力	R券　12,080　円	
ミッション・デフ(異音、油漏れ等)　良好		T/M　速	キャブ内部	備考	
フレーム関係(亀裂、曲り、錆、車体番号等の確認)　良好			汚れ　少　中　多	AC PS PW	
上物メーカー名	Lゲートダンプ　極東開発DD04-35　No.15A08P315		シート破れ　有　無	ABS エアバッグ	
年式,型式及状態	電動コボレーン付き(シート欠品)		クロス張り　有　無	電格ミラー	
その他					

外装状態

Fガラス状態		
要交換	良好	飛石有
点傷あり		
記録簿	有	無
PMマフラ	有	無
証明書	有	無
S・リミッタ	有	無
証明書	有	無

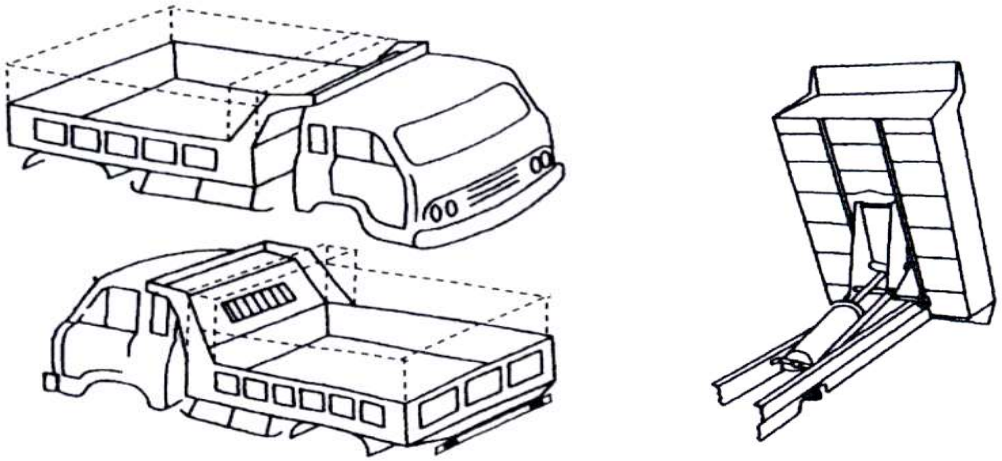

タイヤ状態
上、中、下、×、欠、で記載

中	前	中	
上	上	上	上

F　N　スペア　R

サイズF　225/80R17.5
サイズR